男子団体戦

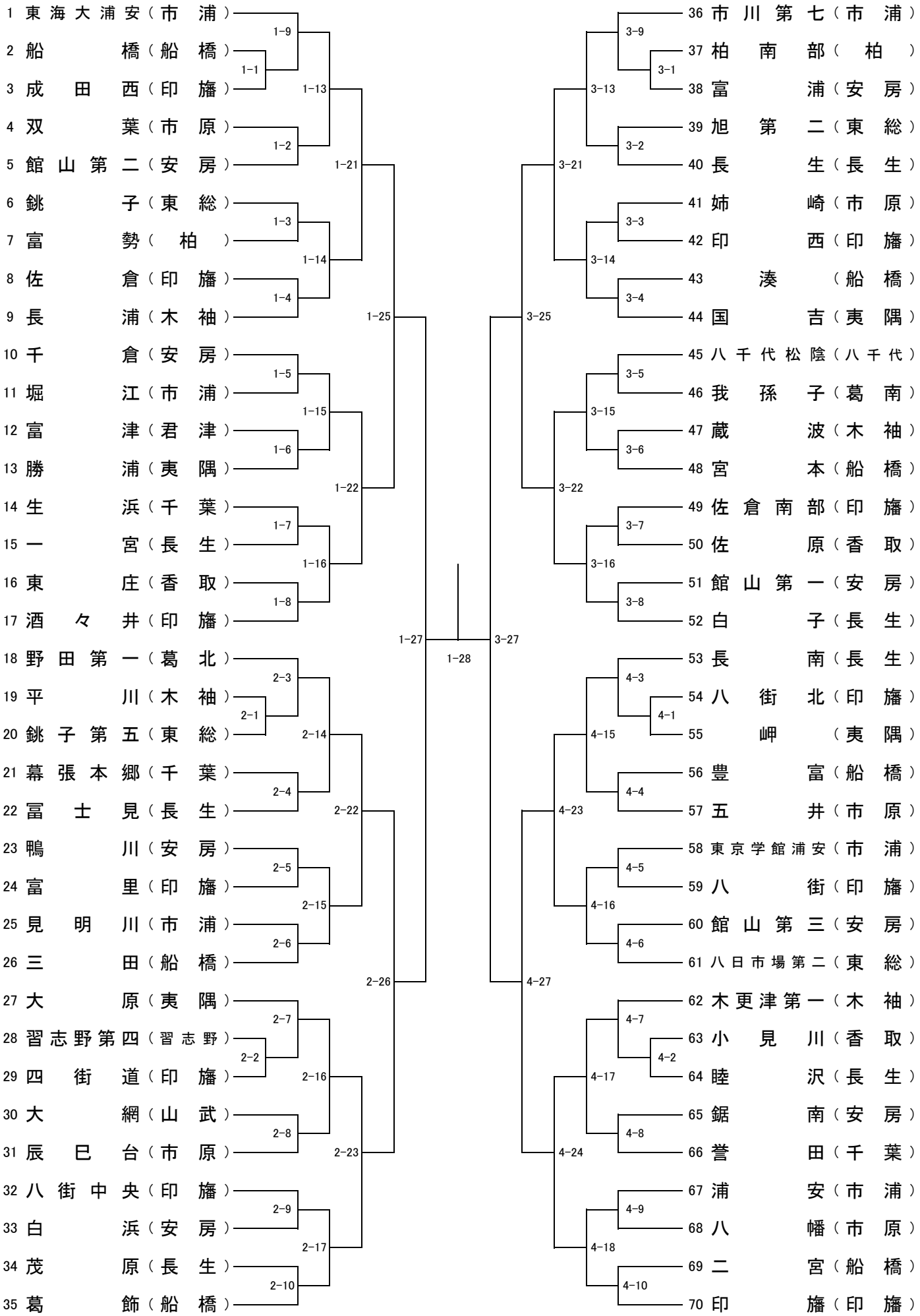
1 東海大浦安（市浦）
2 船橋（船橋）
3 成田西（印旛）
4 双葉（市原）
5 館山第二（安房）
6 銚子（東総）
7 富勢（柏）
8 佐倉（印旛）
9 長浦（木袖）
10 千倉（安房）
11 堀江（市浦）
12 富津（君津）
13 勝浦（夷隅）
14 生浜（千葉）
15 一宮（長生）
16 東庄（香取）
17 酒々井（印旛）
18 野田第一（葛北）
19 平川（木袖）
20 銚子第五（東総）
21 幕張本郷（千葉）
22 冨士見（長生）
23 鴨川（安房）
24 富里（印旛）
25 見明川（市浦）
26 三田（船橋）
27 大原（夷隅）
28 習志野第四（習志野）
29 四街道（印旛）
30 大網（山武）
31 辰巳台（市原）
32 八街中央（印旛）
33 白浜（安房）
34 茂原（長生）
35 葛飾（船橋）
36 市川第七（市浦）
37 柏南部（柏）
38 富浦（安房）
39 旭第二（東総）
40 長生（長生）
41 姉崎（市原）
42 印西（印旛）
43 湊（船橋）
44 国吉（夷隅）
45 八千代松陰（八千代）
46 我孫子（葛南）
47 蔵波（木袖）
48 宮本（船橋）
49 佐倉南部（印旛）
50 佐原（香取）
51 館山第一（安房）
52 白子（長生）
53 長南（長生）
54 八街北（印旛）
55 岬（夷隅）
56 豊富（船橋）
57 五井（市原）
58 東京学館浦安（市浦）
59 八街（印旛）
60 館山第三（安房）
61 八日市場第二（東総）
62 木更津第一（木袖）
63 小見川（香取）
64 睦沢（長生）
65 鋸南（安房）
66 誉田（千葉）
67 浦安（市浦）
68 八幡（市原）
69 二宮（船橋）
70 印旛（印旛）
1-1
1-2
1-3
1-4
1-5
1-6
1-7
1-8
1-9
1-13
1-14
1-15
1-16
1-21
1-22
1-25
1-27
1-28
2-1
2-2
2-3
2-4
2-5
2-6
2-7
2-8
2-9
2-10
2-14
2-15
2-16
2-17
2-22
2-23
2-26
3-1
3-2
3-3
3-4
3-5
3-6
3-7
3-8
3-9
3-13
3-14
3-15
3-16
3-21
3-22
3-25
3-27
4-1
4-2
4-3
4-4
4-5
4-6
4-7
4-8
4-9
4-10
4-15
4-16
4-17
4-18
4-23
4-24
4-27

H30春県