男子団体戦

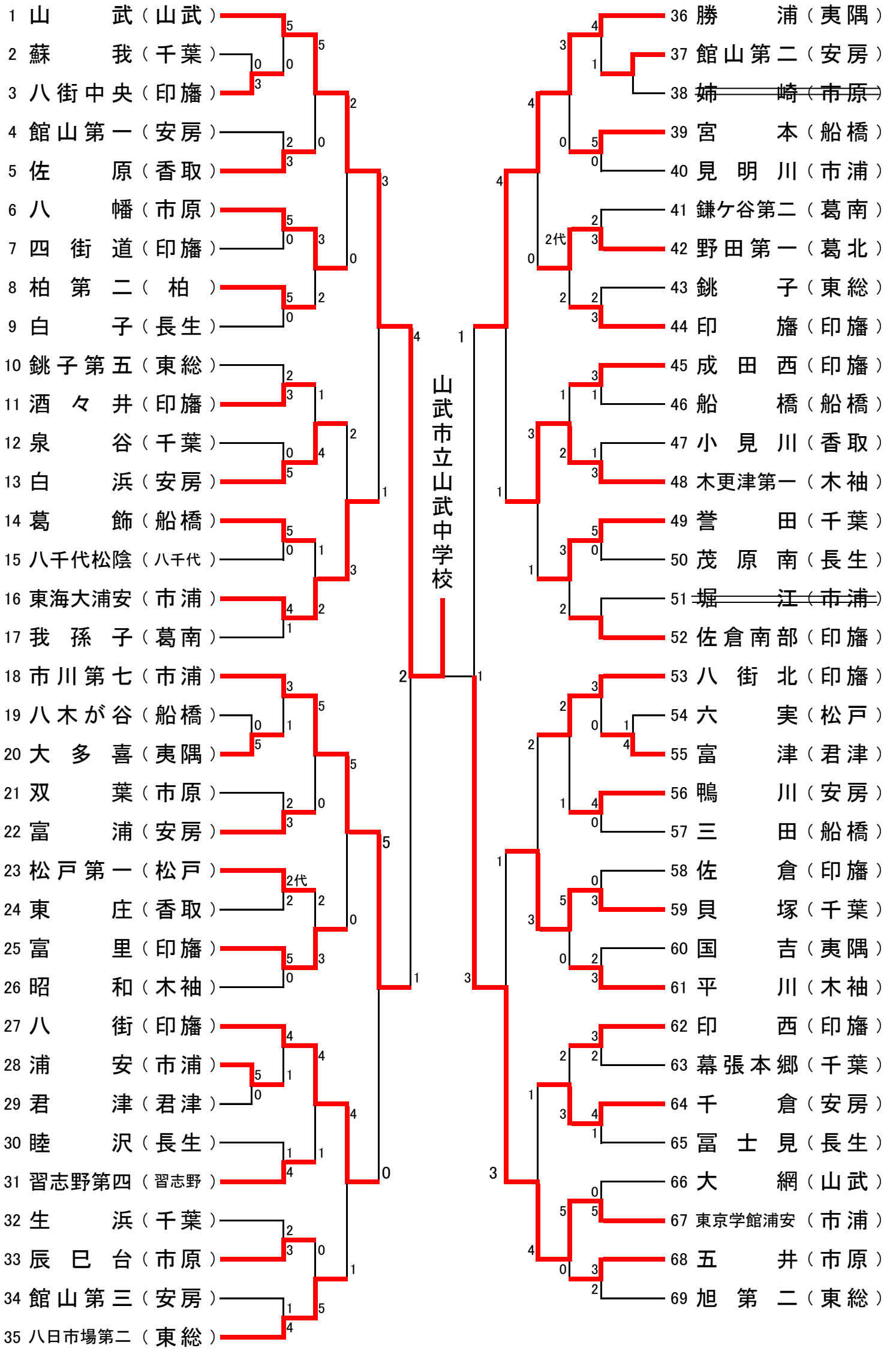
1 山　武（山武）
2 蘇　我（千葉）
3 八街中央（印旛）
4 館山第一（安房）
5 佐　原（香取）
6 八　幡（市原）
7 四街道（印旛）
8 柏第二（柏）
9 白　子（長生）
10 銚子第五（東総）
11 酒々井（印旛）
12 泉　谷（千葉）
13 白　浜（安房）
14 葛　飾（船橋）
15 八千代松陰（八千代）
16 東海大浦安（市浦）
17 我孫子（葛南）
18 市川第七（市浦）
19 八木が谷（船橋）
20 大多喜（夷隅）
21 双　葉（市原）
22 富　浦（安房）
23 松戸第一（松戸）
24 東　庄（香取）
25 富　里（印旛）
26 昭　和（木袖）
27 八　街（印旛）
28 浦　安（市浦）
29 君　津（君津）
30 睦　沢（長生）
31 習志野第四（習志野）
32 生　浜（千葉）
33 辰巳台（市原）
34 館山第三（安房）
35 八日市場第二（東総）
36 勝　浦（夷隅）
37 館山第二（安房）
38 ~~姉　崎（市原）~~
39 宮　本（船橋）
40 見明川（市浦）
41 鎌ケ谷第二（葛南）
42 野田第一（葛北）
43 銚　子（東総）
44 印　旛（印旛）
45 成田西（印旛）
46 船　橋（船橋）
47 小見川（香取）
48 木更津第一（木袖）
49 誉　田（千葉）
50 茂原南（長生）
51 ~~堀　江（市浦）~~
52 佐倉南部（印旛）
53 八街北（印旛）
54 六　実（松戸）
55 富　津（君津）
56 鴨　川（安房）
57 三　田（船橋）
58 佐　倉（印旛）
59 貝　塚（千葉）
60 国　吉（夷隅）
61 平　川（木袖）
62 印　西（印旛）
63 幕張本郷（千葉）
64 千　倉（安房）
65 富士見（長生）
66 大　網（山武）
67 東京学館浦安（市浦）
68 五　井（市原）
69 旭第二（東総）
山武市立山武中学校