男子団体戦

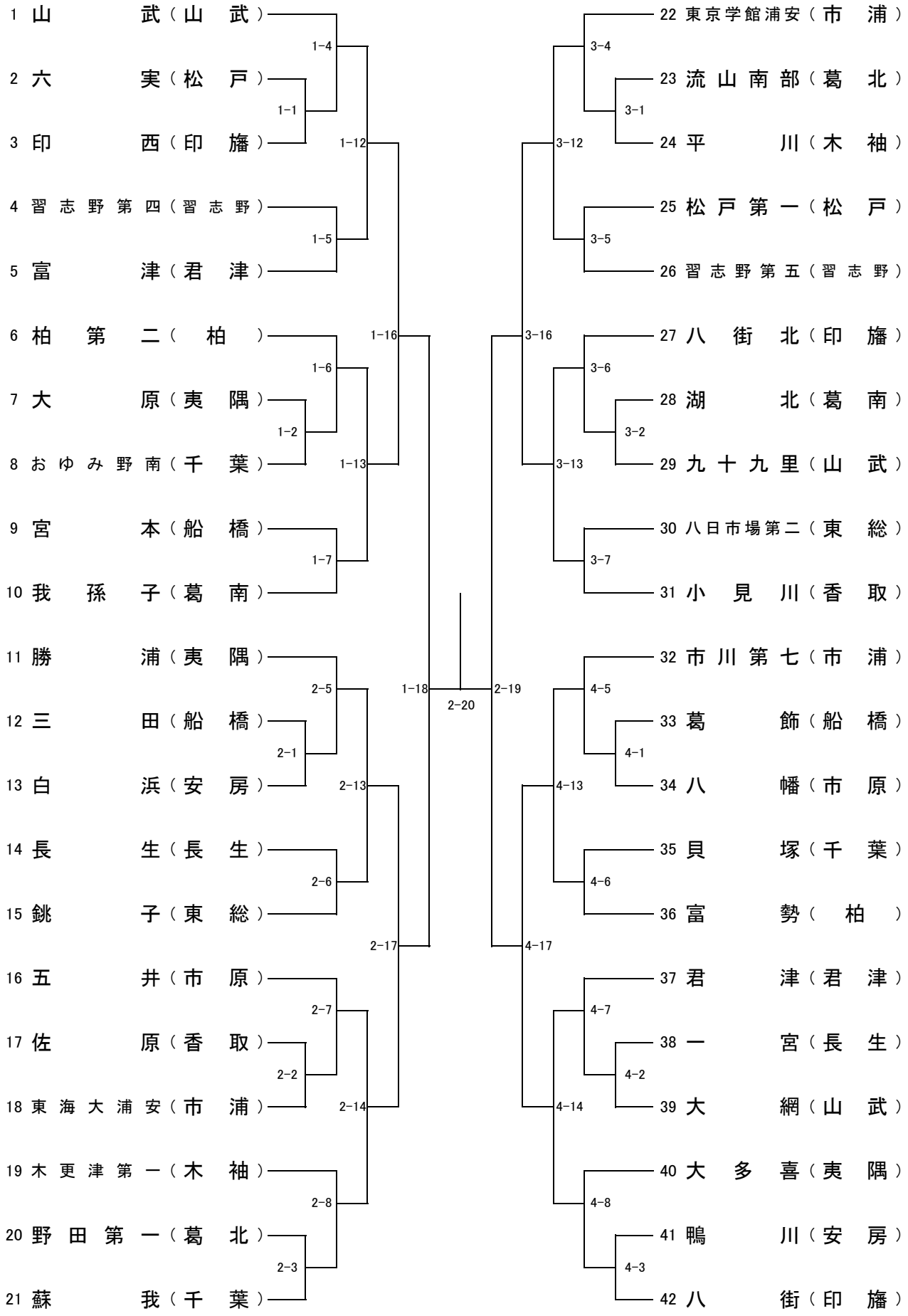
1 山　武（山　武）
2 六　実（松　戸）
3 印　西（印　旛）
4 習志野第四（習志野）
5 富　津（君　津）
6 柏　第二（　柏　）
7 大　原（夷　隅）
8 おゆみ野南（千　葉）
9 宮　本（船　橋）
10 我孫子（葛　南）
11 勝　浦（夷　隅）
12 三　田（船　橋）
13 白　浜（安　房）
14 長　生（長　生）
15 銚　子（東　総）
16 五　井（市　原）
17 佐　原（香　取）
18 東海大浦安（市　浦）
19 木更津第一（木　袖）
20 野田第一（葛　北）
21 蘇　我（千　葉）
22 東京学館浦安（市　浦）
23 流山南部（葛　北）
24 平　川（木　袖）
25 松戸第一（松　戸）
26 習志野第五（習志野）
27 八街北（印　旛）
28 湖　北（葛　南）
29 九十九里（山　武）
30 八日市場第二（東　総）
31 小見川（香　取）
32 市川第七（市　浦）
33 葛　飾（船　橋）
34 八　幡（市　原）
35 貝　塚（千　葉）
36 富　勢（　柏　）
37 君　津（君　津）
38 一　宮（長　生）
39 大　網（山　武）
40 大多喜（夷　隅）
41 鴨　川（安　房）
42 八　街（印　旛）
1-1
1-2
1-4
1-5
1-6
1-7
1-12
1-13
1-16
1-18
2-1
2-2
2-3
2-5
2-6
2-7
2-8
2-13
2-14
2-17
2-19
2-20
3-1
3-2
3-4
3-5
3-6
3-7
3-12
3-13
3-16
4-1
4-2
4-3
4-5
4-6
4-7
4-8
4-13
4-14
4-17