男子団体戦

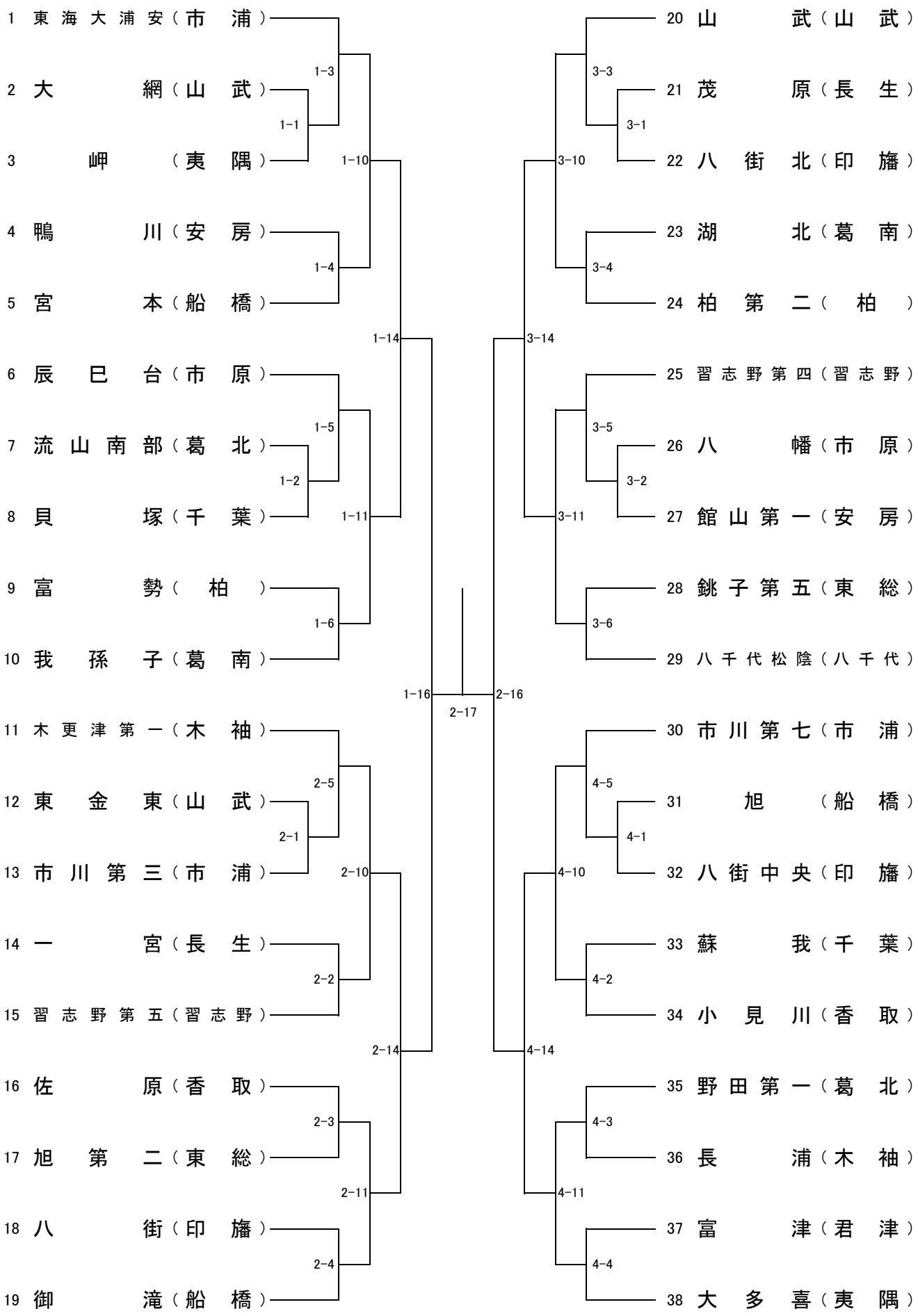
1 東海大浦安（市浦）
2 大網（山武）
3 岬（夷隅）
4 鴨川（安房）
5 宮本（船橋）
6 辰巳台（市原）
7 流山南部（葛北）
8 貝塚（千葉）
9 富勢（柏）
10 我孫子（葛南）
11 木更津第一（木袖）
12 東金東（山武）
13 市川第三（市浦）
14 一宮（長生）
15 習志野第五（習志野）
16 佐原（香取）
17 旭第二（東総）
18 八街（印旛）
19 御滝（船橋）
20 山武（山武）
21 茂原（長生）
22 八街北（印旛）
23 湖北（葛南）
24 柏第二（柏）
25 習志野第四（習志野）
26 八幡（市原）
27 館山第一（安房）
28 銚子第五（東総）
29 八千代松陰（八千代）
30 市川第七（市浦）
31 旭（船橋）
32 八街中央（印旛）
33 蘇我（千葉）
34 小見川（香取）
35 野田第一（葛北）
36 長浦（木袖）
37 富津（君津）
38 大多喜（夷隅）
1-1
1-2
1-3
1-4
1-5
1-6
1-10
1-11
1-14
1-16
2-1
2-2
2-3
2-4
2-5
2-10
2-11
2-14
2-16
2-17
3-1
3-2
3-3
3-4
3-5
3-6
3-10
3-11
3-14
4-1
4-2
4-3
4-4
4-5
4-10
4-11
4-14