男子団体戦

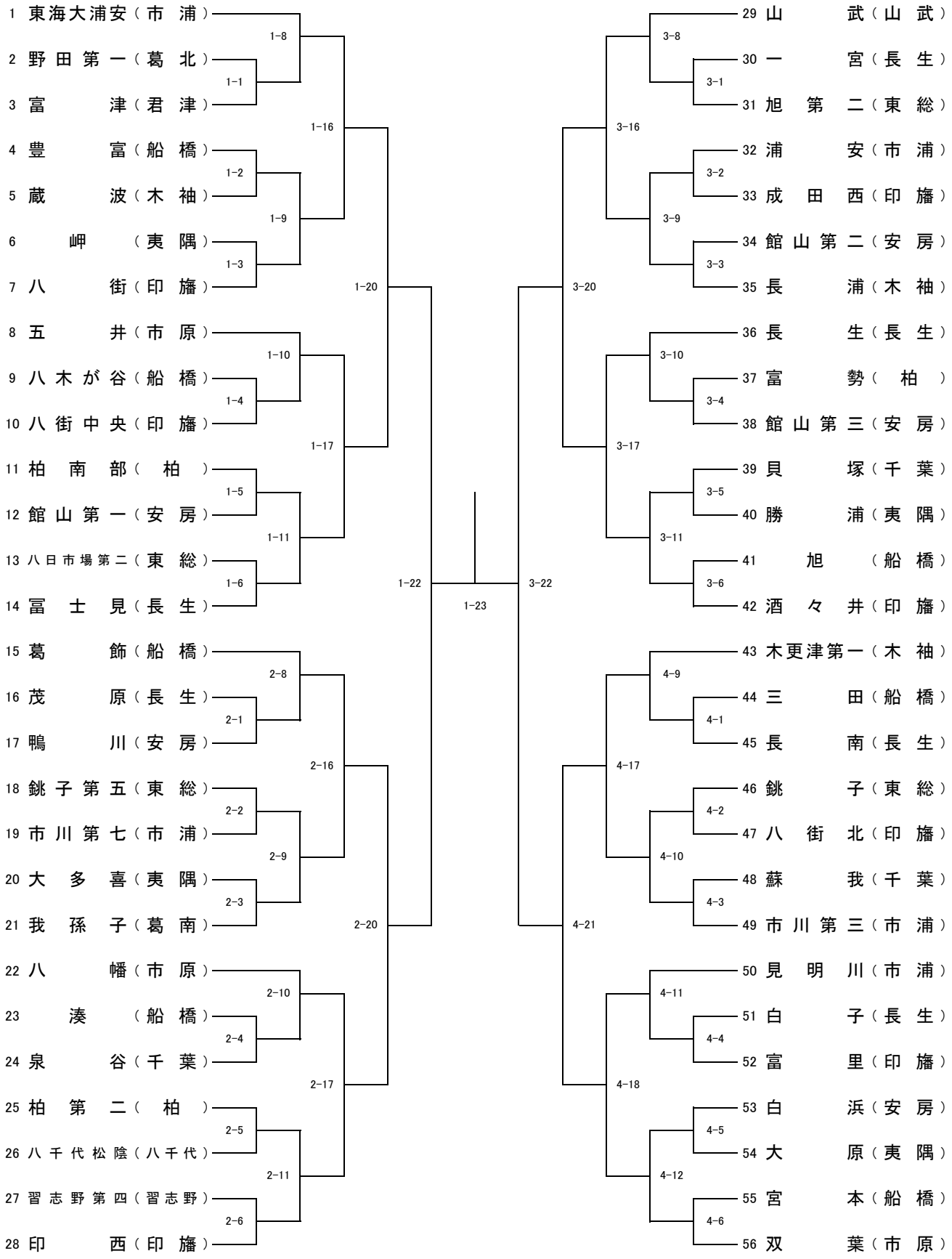
1 東海大浦安（市 浦）
2 野田第一（葛 北）
3 富 津（君 津）
4 豊 富（船 橋）
5 蔵 波（木 袖）
6 岬 （夷 隅）
7 八 街（印 旛）
8 五 井（市 原）
9 八木が谷（船 橋）
10 八街中央（印 旛）
11 柏 南 部（ 柏 ）
12 館山第一（安 房）
13 八日市場第二（東 総）
14 冨 士 見（長 生）
15 葛 飾（船 橋）
16 茂 原（長 生）
17 鴨 川（安 房）
18 銚子第五（東 総）
19 市川第七（市 浦）
20 大 多 喜（夷 隅）
21 我 孫 子（葛 南）
22 八 幡（市 原）
23 湊 （船 橋）
24 泉 谷（千 葉）
25 柏 第 二（ 柏 ）
26 八千代松陰（八千代）
27 習志野第四（習志野）
28 印 西（印 旛）
1-8
1-1
1-16
1-2
1-9
1-3
1-20
1-10
1-4
1-17
1-5
1-11
1-6
1-22
1-23
2-8
2-1
2-16
2-2
2-9
2-3
2-20
2-10
2-4
2-17
2-5
2-11
2-6
29 山 武（山 武）
30 一 宮（長 生）
31 旭 第 二（東 総）
32 浦 安（市 浦）
33 成 田 西（印 旛）
34 館山第二（安 房）
35 長 浦（木 袖）
36 長 生（長 生）
37 富 勢（ 柏 ）
38 館山第三（安 房）
39 貝 塚（千 葉）
40 勝 浦（夷 隅）
41 旭 （船 橋）
42 酒 々 井（印 旛）
43 木更津第一（木 袖）
44 三 田（船 橋）
45 長 南（長 生）
46 銚 子（東 総）
47 八 街 北（印 旛）
48 蘇 我（千 葉）
49 市川第三（市 浦）
50 見 明 川（市 浦）
51 白 子（長 生）
52 富 里（印 旛）
53 白 浜（安 房）
54 大 原（夷 隅）
55 宮 本（船 橋）
56 双 葉（市 原）
3-8
3-1
3-16
3-2
3-9
3-3
3-20
3-10
3-4
3-17
3-5
3-11
3-6
3-22
4-9
4-1
4-17
4-2
4-10
4-3
4-21
4-11
4-4
4-18
4-5
4-12
4-6