男子団体戦

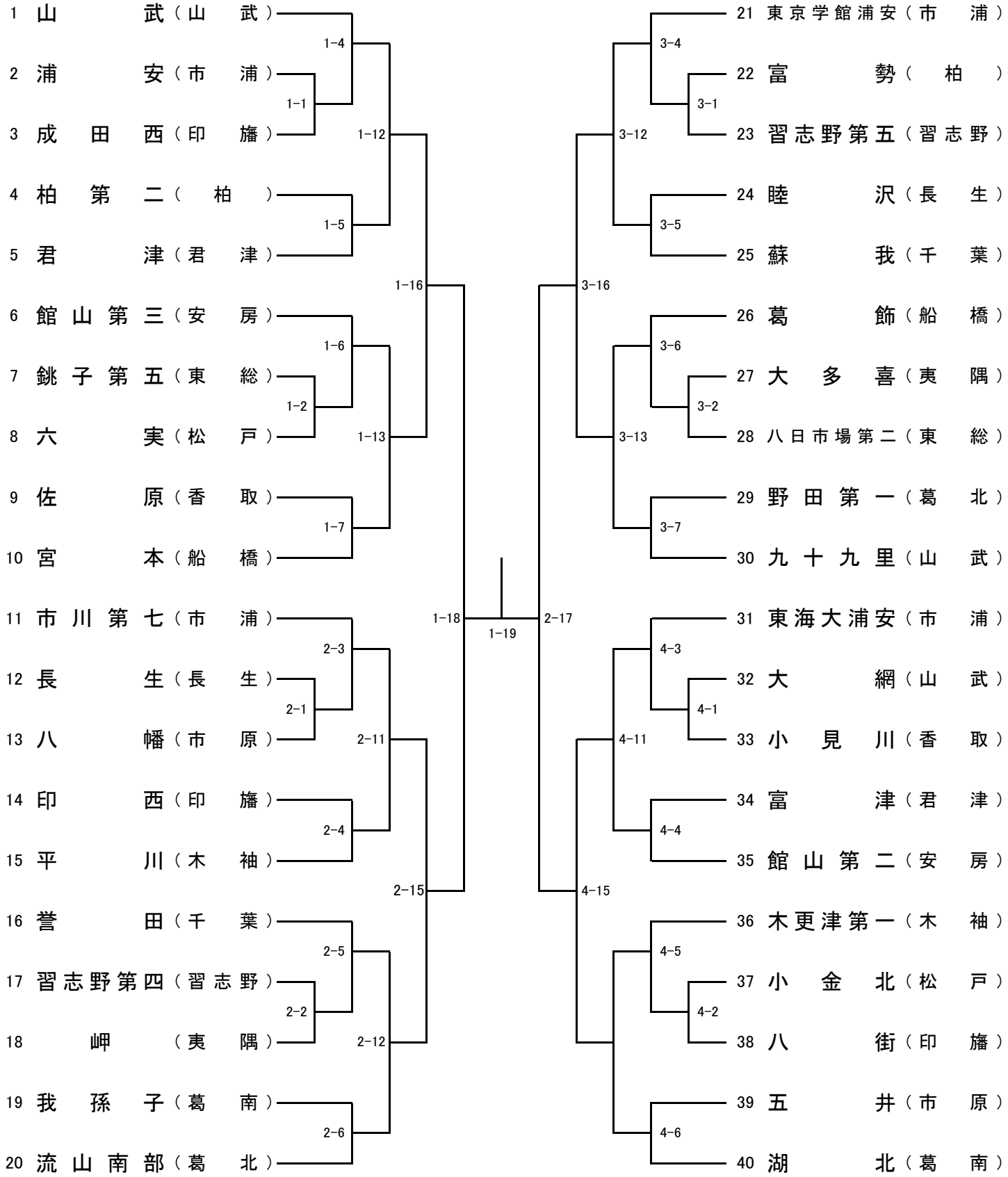
1 山武（山武）
2 浦安（市浦）
3 成田西（印旛）
4 柏第二（柏）
5 君津（君津）
6 館山第三（安房）
7 銚子第五（東総）
8 六実（松戸）
9 佐原（香取）
10 宮本（船橋）
11 市川第七（市浦）
12 長生（長生）
13 八幡（市原）
14 印西（印旛）
15 平川（木袖）
16 誉田（千葉）
17 習志野第四（習志野）
18 岬（夷隅）
19 我孫子（葛南）
20 流山南部（葛北）
21 東京学館浦安（市浦）
22 富勢（柏）
23 習志野第五（習志野）
24 睦沢（長生）
25 蘇我（千葉）
26 葛飾（船橋）
27 大多喜（夷隅）
28 八日市場第二（東総）
29 野田第一（葛北）
30 九十九里（山武）
31 東海大浦安（市浦）
32 大網（山武）
33 小見川（香取）
34 富津（君津）
35 館山第二（安房）
36 木更津第一（木袖）
37 小金北（松戸）
38 八街（印旛）
39 五井（市原）
40 湖北（葛南）
1-4
1-1
1-12
1-5
1-16
1-6
1-2
1-13
1-7
1-18
1-19
2-17
2-3
2-1
2-11
2-4
2-15
2-5
2-2
2-12
2-6
3-4
3-1
3-12
3-5
3-16
3-6
3-2
3-13
3-7
4-3
4-1
4-11
4-4
4-15
4-5
4-2
4-6